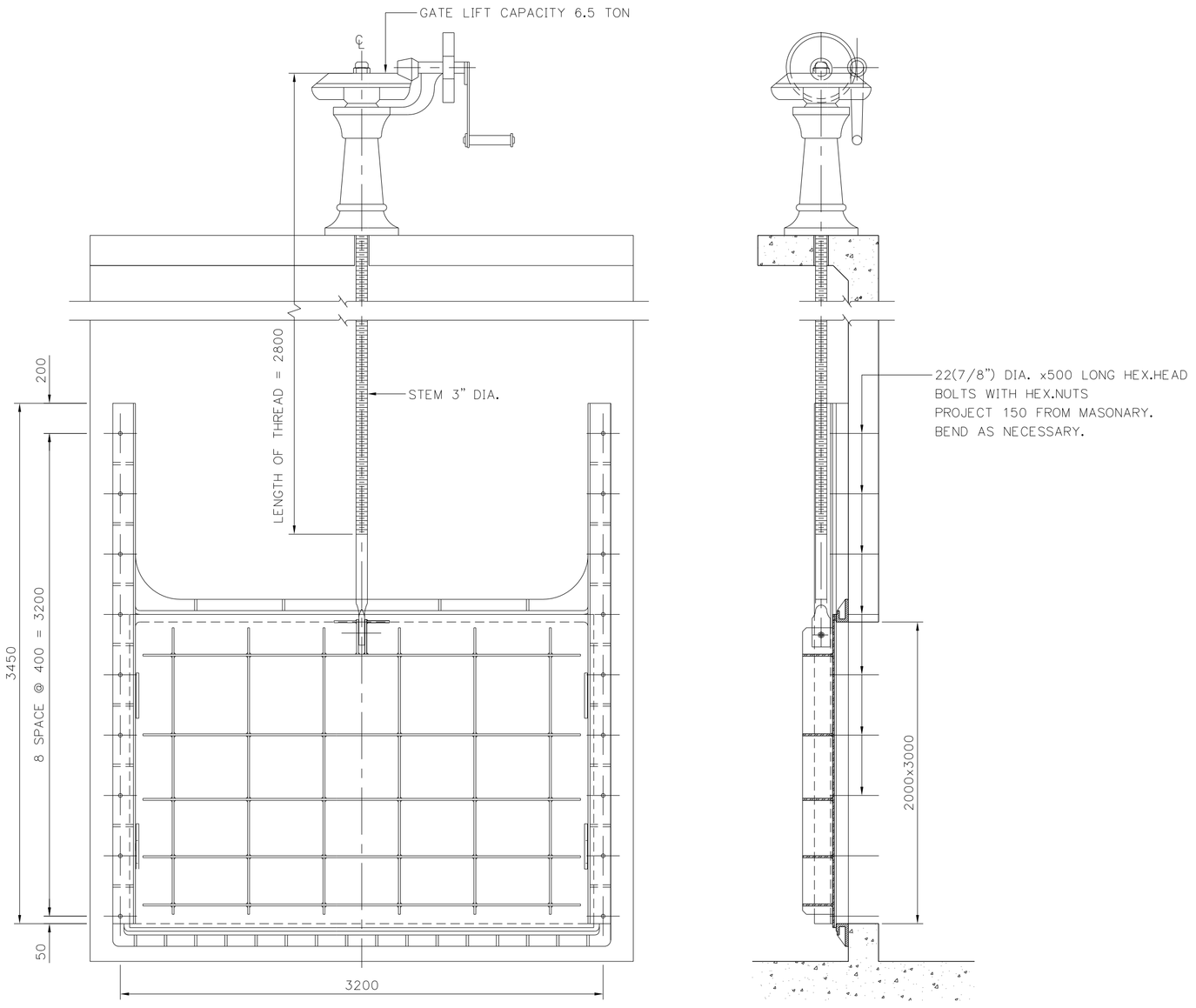

ASSEMBLY AND GENERAL INSTALLATION

มาตราส่วน 1:25

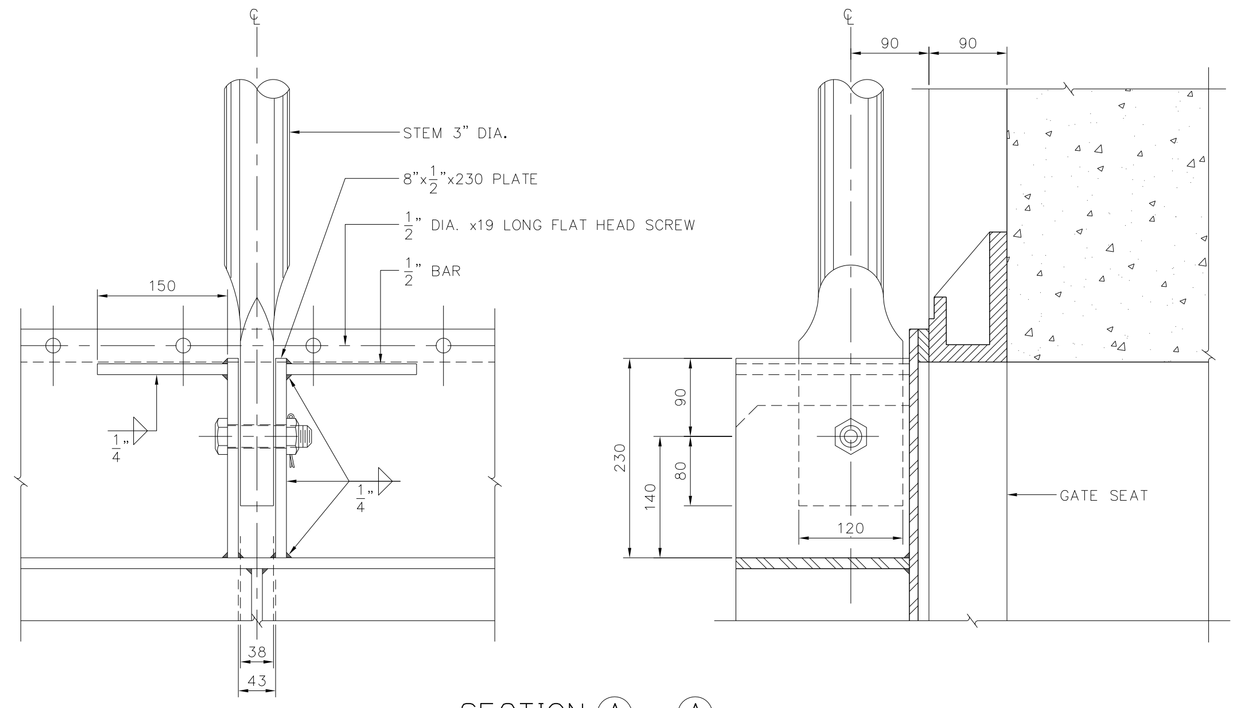

SECTION Ⓐ – Ⓐ

มาตราส่วน 1:5

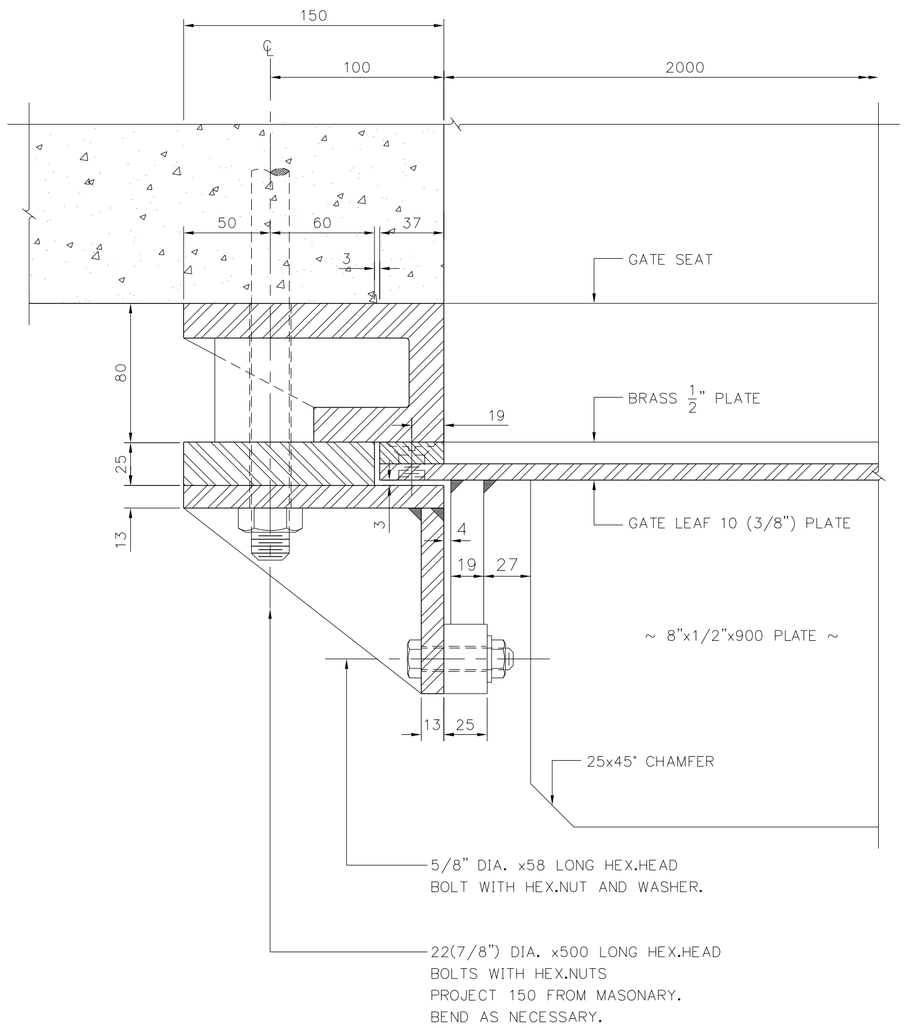

SECTION Ⓑ – Ⓑ

มาตราส่วน 1:5

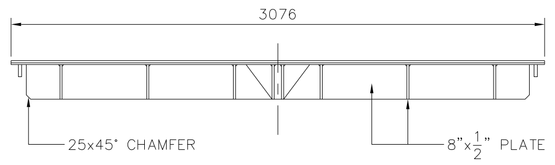

PLAN

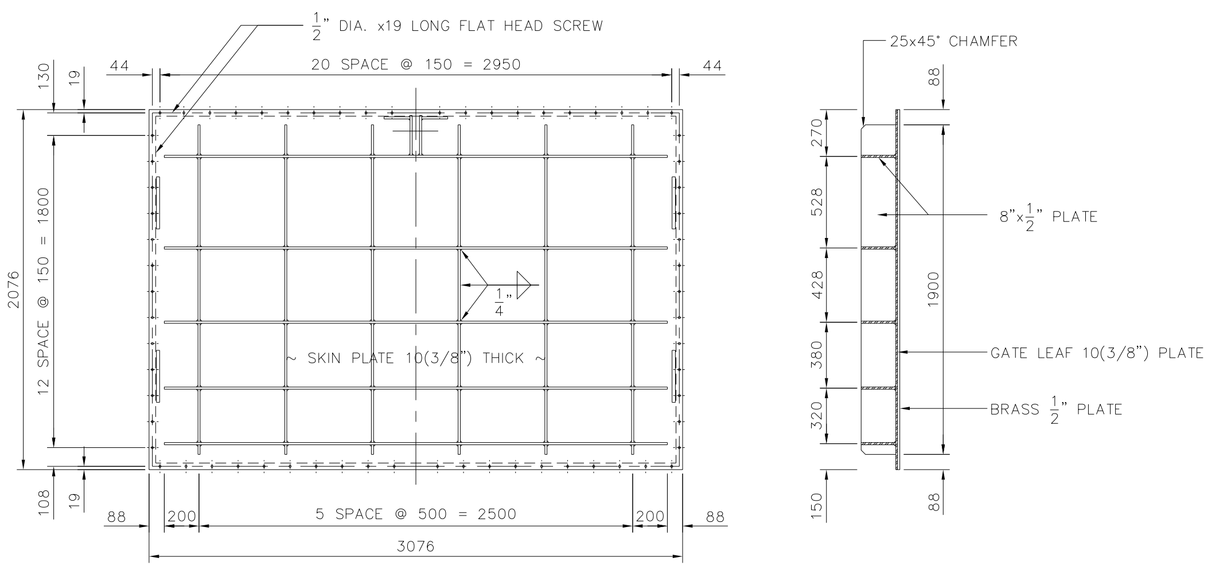

GATE LEAF STEEL

มาตราส่วน 1:25

NOTES

1. ALL DIMENSIONS ARE IN MILLIMETERS UNLESS OTHERWISE SHOWN.
2. WELD SYMBOLS APPLY TO ALL JOINTS SIMILAR IDENTIFICATION.
3. DESIGN BACK PRESSURE HEAD 3.00 M.
4. THE CONTRACTOR MAY PROPOSE TO THE ENGINEER FOR HIS APPROVEL TO USE OTHER TYPES OF VERTICAL GATE (TWO WAYS), IF NECESSARY.

REV. NO.	DESCRIPTION	ENGINEER CHECKED	ENGINEER DATE	DOH CHECKED	DOH DATE

KINGDOM OF THAILAND
MINISTRY OF TRANSPORT
DEPARTMENT OF HIGHWAYS

โครงการศึกษาการแก้ไขปัญหาน้ำท่วม
บนทางหลวงหมายเลข 304 (แจ้งวัฒนะ)

SLUICE GATE ขนาด 2.00x3.00 ม.

TEAM GROUP บริษัท ทีม คอนซัลติ้ง เอนจิเนียริ่ง แอนด์ แมเนจเมนท์ จำกัด (มหาชน)
บริษัท ดาวฤกษ์ คอมมูนิเคชันส์ จำกัด
GFE บริษัท วิศวกรรมธรณีและฐานราก จำกัด

SUBMITTED
BY
พลรัชต์ ดงชุ่ม
(PROJECT MANAGER) DATE : DD/MM/YY

CIVIL ENGINEER : อิทธิพล หนุทอง ภย.62474
CIVIL ENGINEER : อลงกต ศิริภัทรเศรษฐ์ ภย.65771
CIVIL ENGINEER : สุทธิพงศ์ สกุลดี ภย.22709
MECHANICAL ENGINEER : ธาดา อุทัยเกียรติกุล ภก.34931
MECHANICAL ENGINEER : นิพนธ์ บริบูรณ์ สก.2293

ARCHITECT : วีโรจน์ ประทุมมาศ ภ-สถ.11908
ELECTRICAL ENGINEER : ณัฐวุฒิ สังขศิริ ภพส.14069
ELECTRICAL ENGINEER : วิรัตน์ พริกสุด สพก.5105
DRAWN : อุบล เชจรฤทธิ์
CHECKED: นายชัชวาลย์ วรรณไกรโรจน์ สย.7934

JUL 2018
CWT-PS2-13
SCALE 1:25,1:5,1:2.5
SHEET No. 177

DESIGN / /
DRAFT / /
CHECKED / /

FIELD BOOK NO.
PROFILE
ALIGNMENT

SURVEY / /
DRAWN / /
CHECKED / /

P04589/Suttipong R./25-07-61/CWT-PS2-13.DWG [CWT-PS2-13]